1. Побудувати три проекції заданих фігур (Рис. 1,2).
2. Побудувати лінії перетину поверхонь.
3.Побудувати натуральну величину перерізу А–А (Рис. 1).
4. Побудувати розгортку поверхні (Рис. 2).

Примітка:
Формат виконання кожного завдання – А3.

Вариант 1

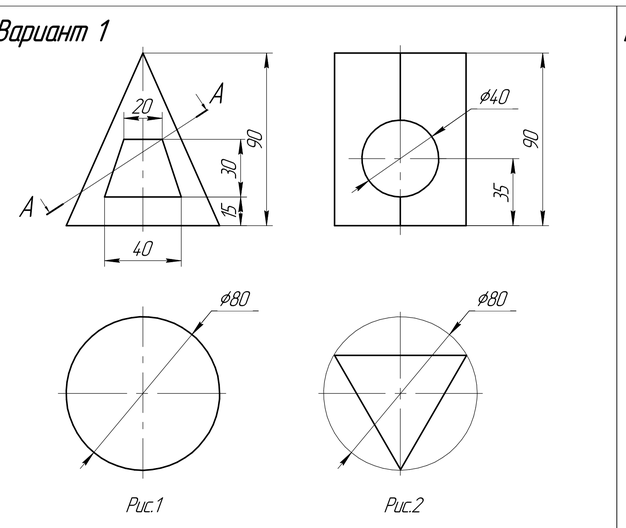

Рис.1 Рис.2

Вариант 2

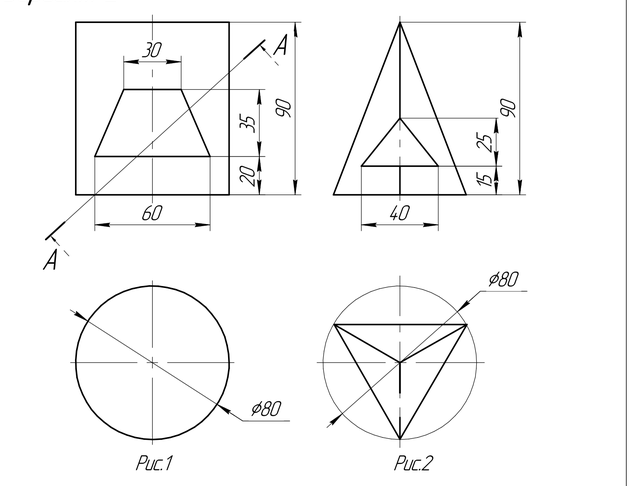

Рис.1 Рис.2

Вариант 3

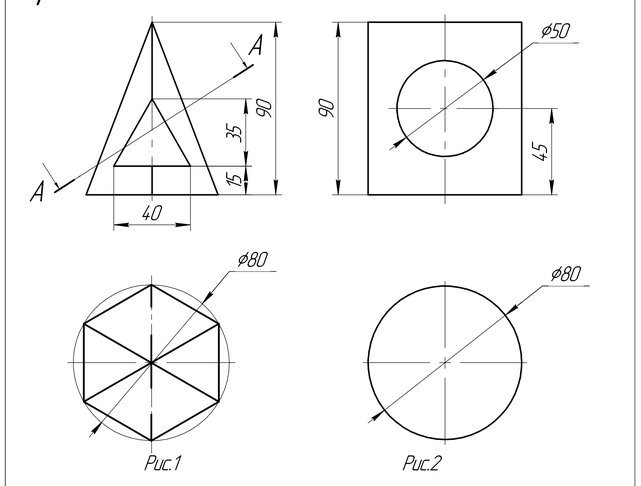

Рис.1 Рис.2

Вариант 4

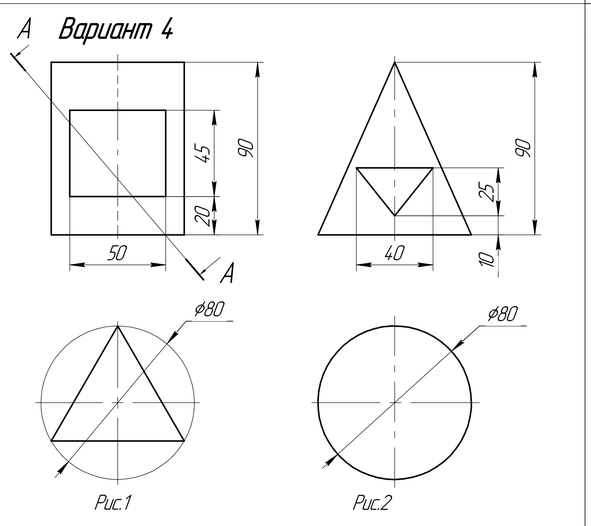

Рис.1 Рис.2

Вариант 5

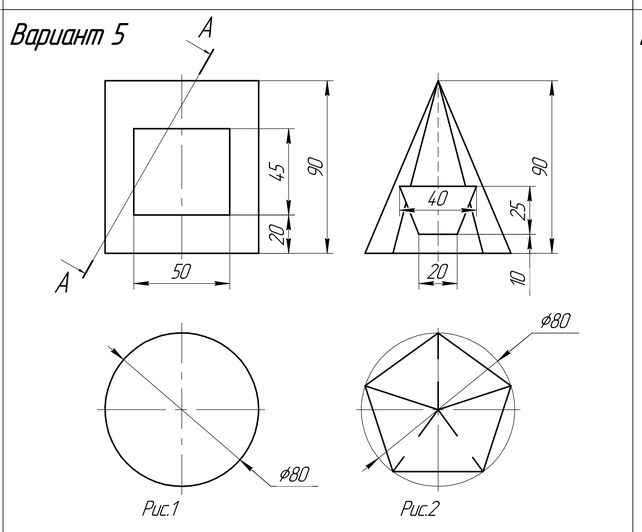

Рис.1 Рис.2

Вариант 6

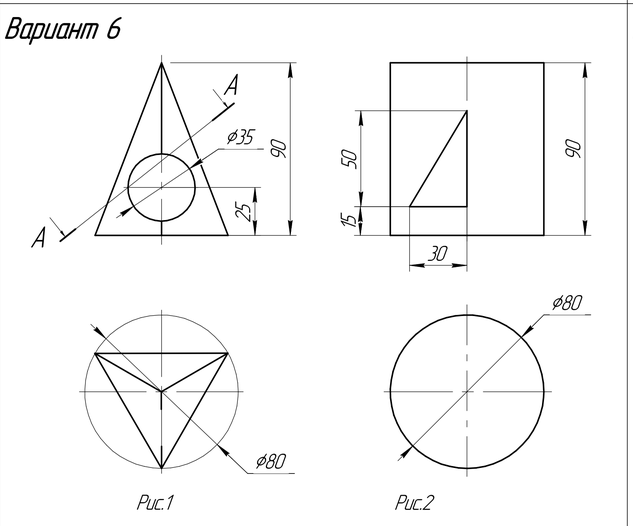

Рис.1 Рис.2

Вариант 7

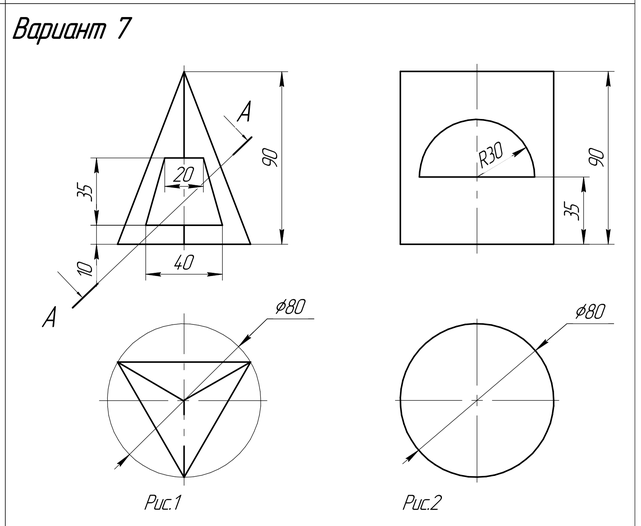

Рис.1 Рис.2

Вариант 8

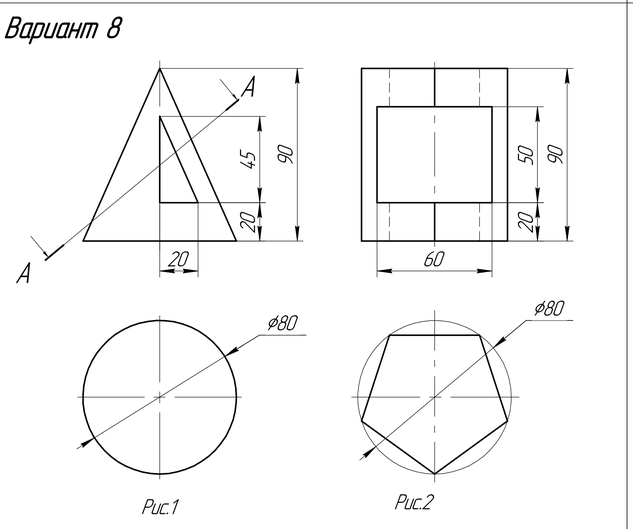

Рис.1 Рис.2

Вариант 9

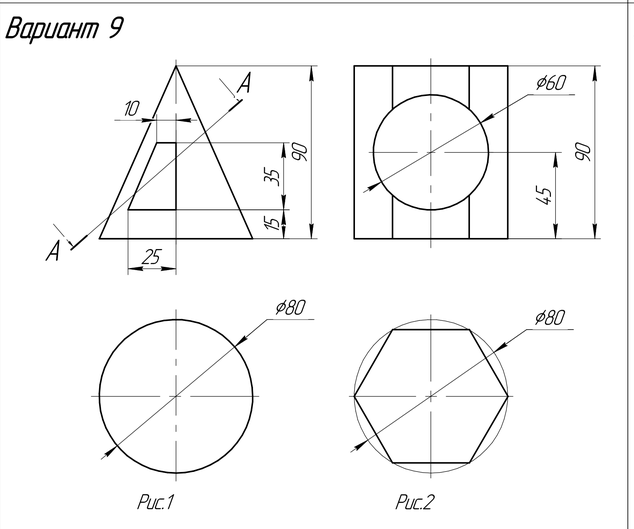

Рис.1 Рис.2

Вариант 10

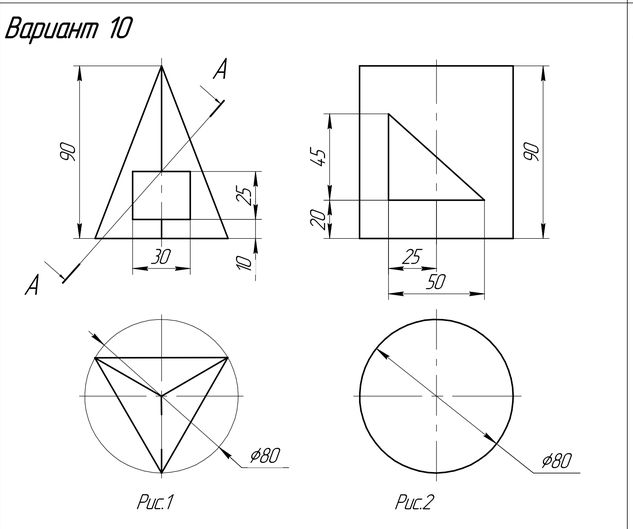

Рис.1 Рис.2

Вариант 11

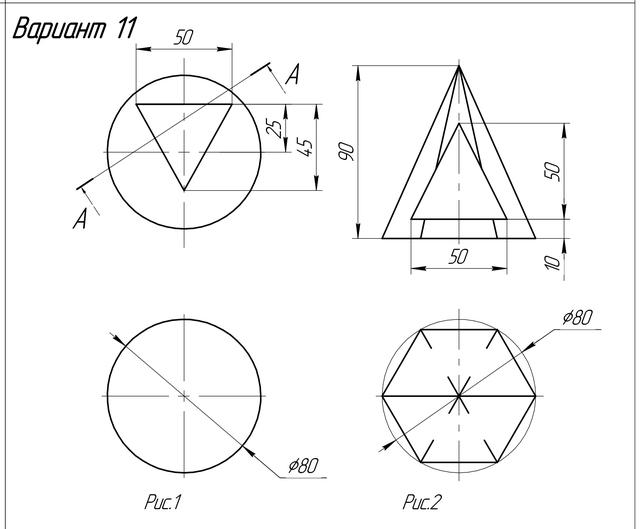

Рис.1 Рис.2

Вариант 12

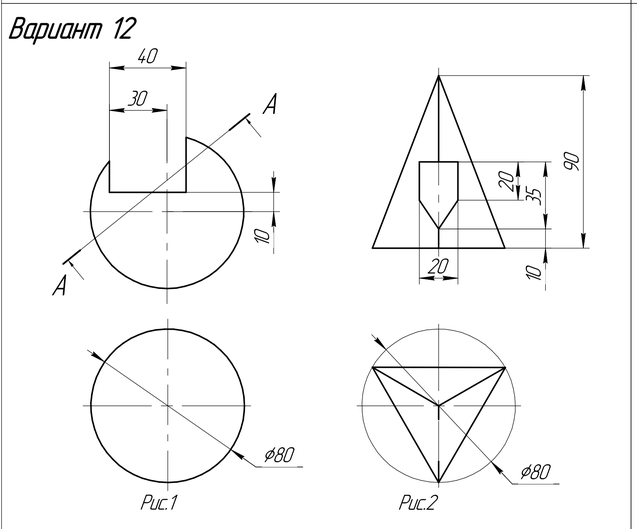

Рис.1 Рис.2

Вариант 13

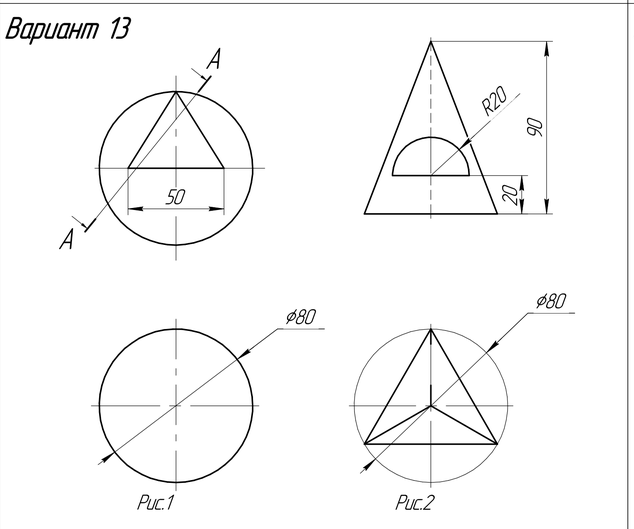

Рис.1 Рис.2

Вариант 14

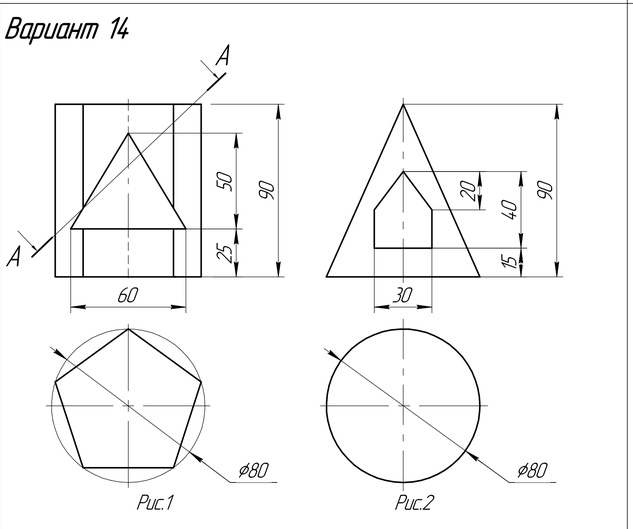

Рис.1 Рис.2

Вариант 15

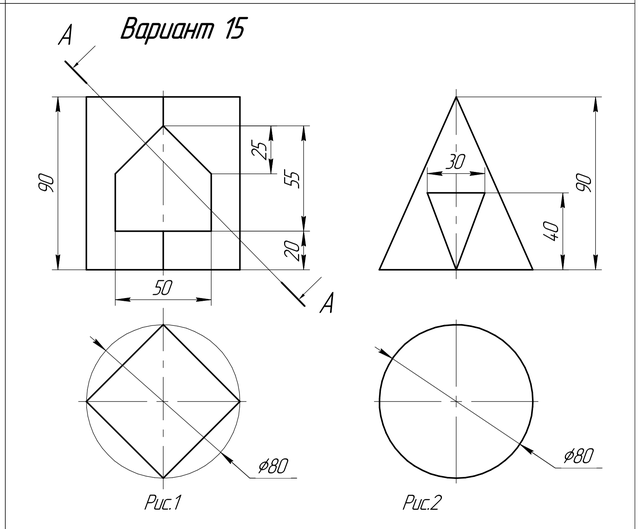

Рис.1 Рис.2

Вариант 16

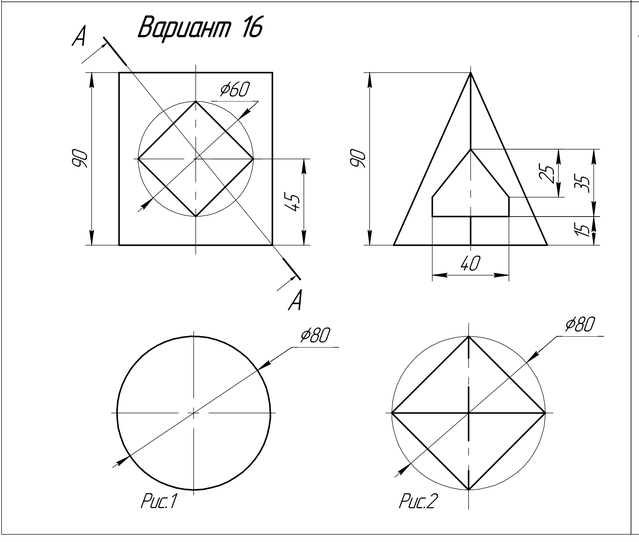

Рис.1 Рис.2

Вариант 17

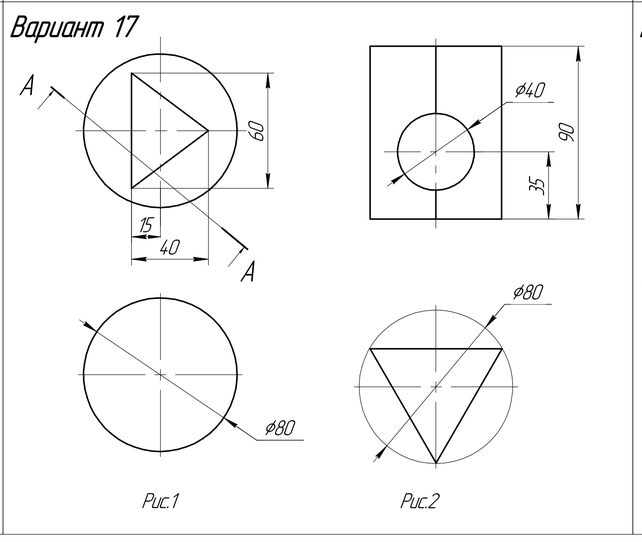

Рис.1 Рис.2

Вариант 18

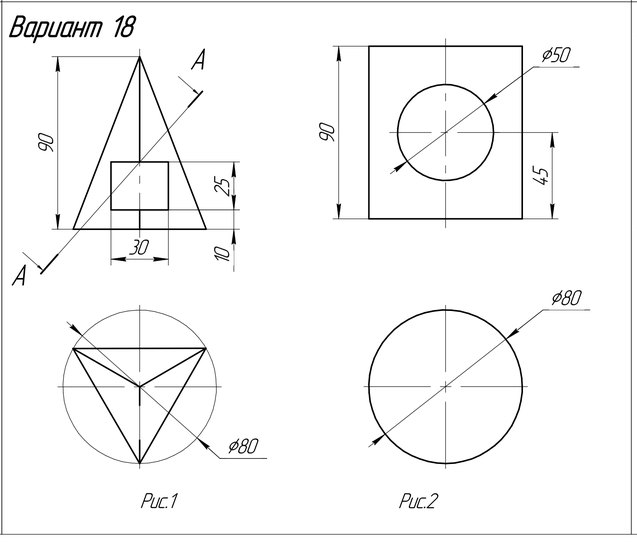

Рис.1 Рис.2

Вариант 19

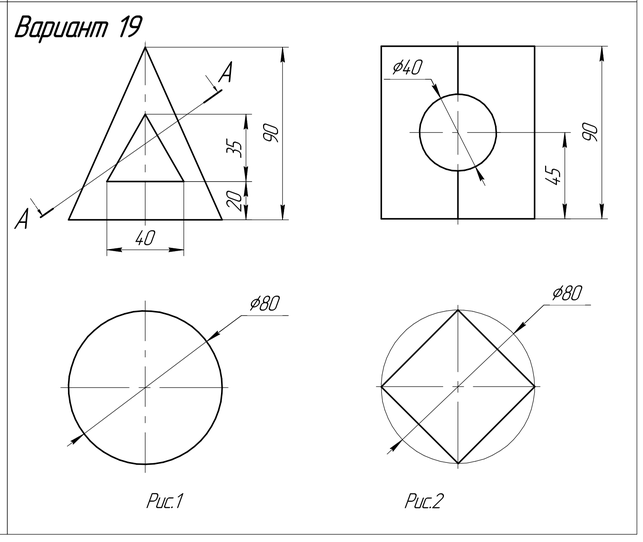

Рис.1 Рис.2

Приклад виконання – модуль №2

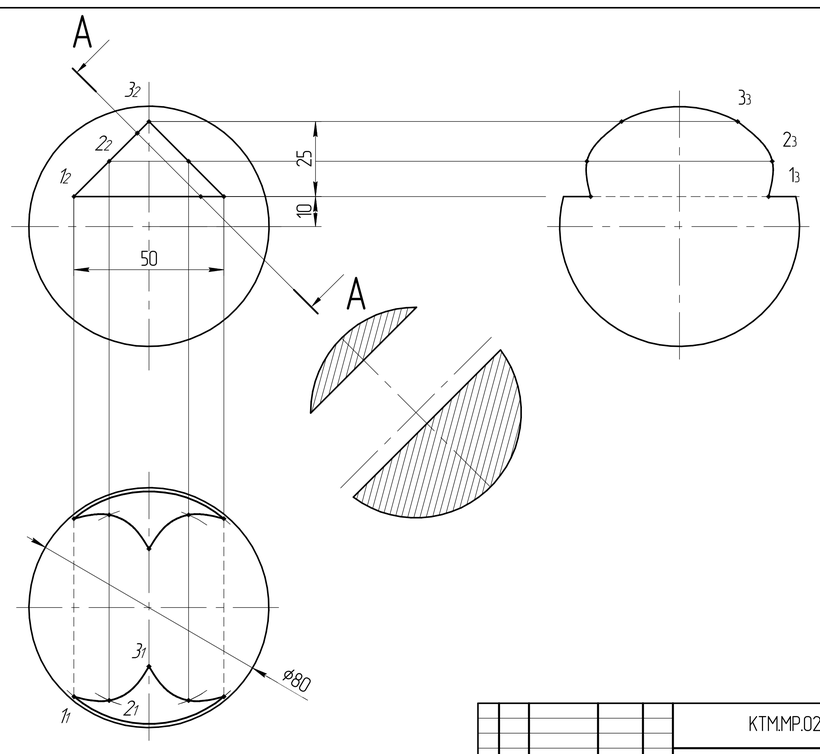

Зм.	Лист	№докум.	Підп.	Дата	КТМ.МР.02.22.022		
Розроб.					Проекційне креслення	Літ. / Маса / Масштаб 1:1	
Керівник						Лист / Листів	
						АП01-22	

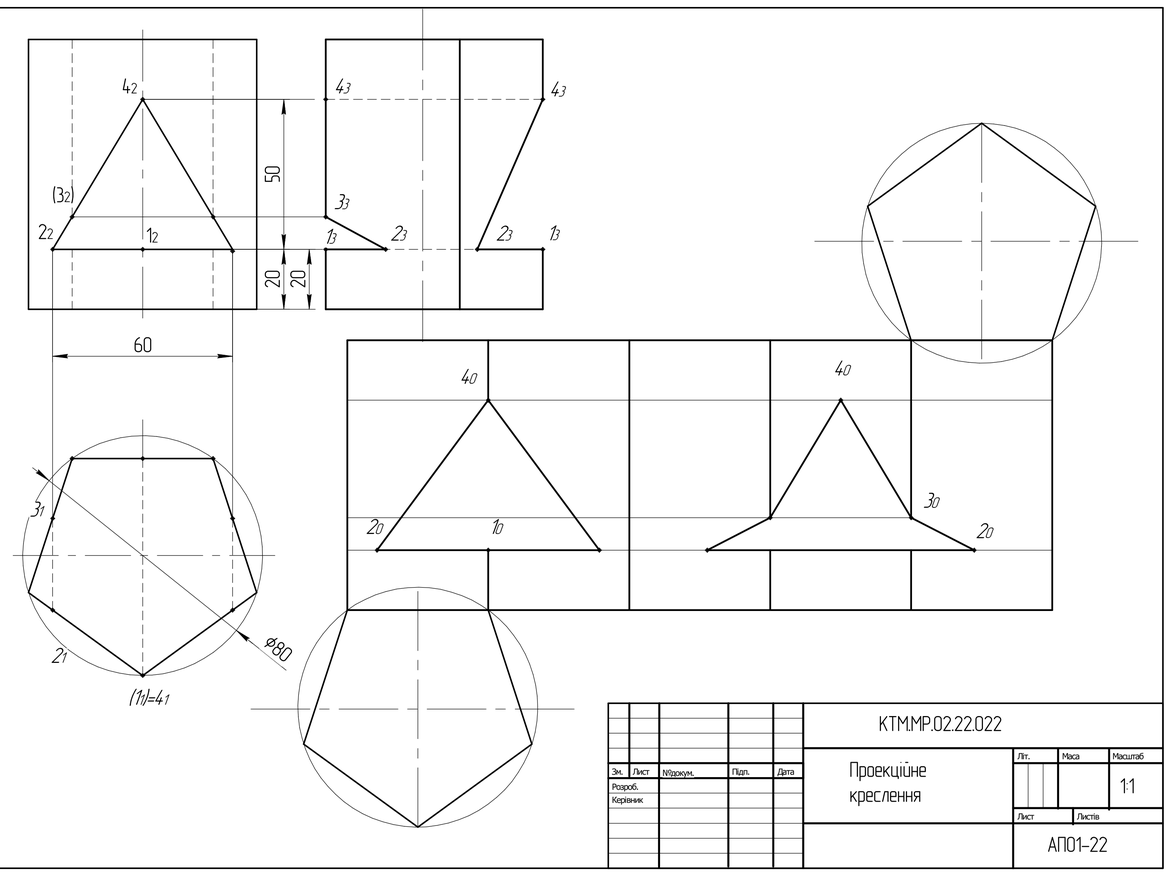

Зм.	Лист	№докум.	Підп.	Дата	КТМ.МР.02.22.022		
Розроб.					Проекційне креслення	Літ. / Маса / Масштаб 1:1	
Керівник						Лист / Листів	
						АП01-22	